DETALHE DA ARMADURA DE SUPERIOR DE CONTINUIDADE DA LAJE E MONTAGEM DA ARMADURA DE DISTRIBUIÇÃO

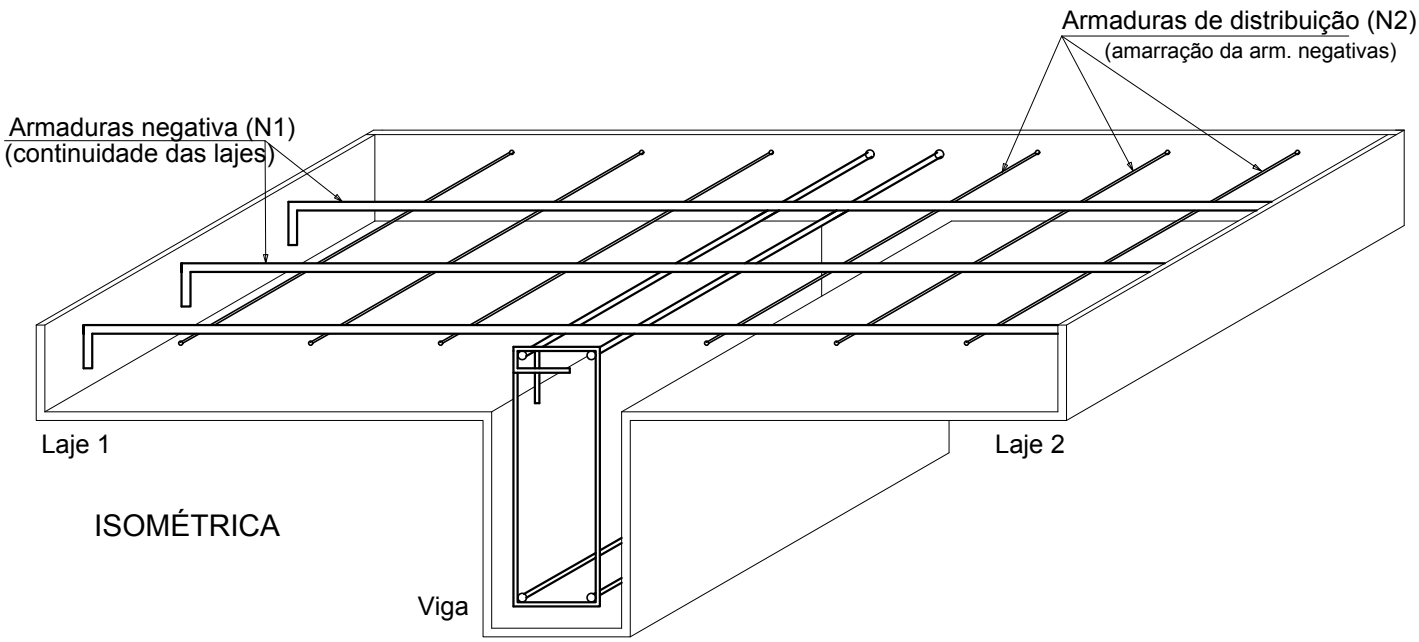

ISOMÉTRICA

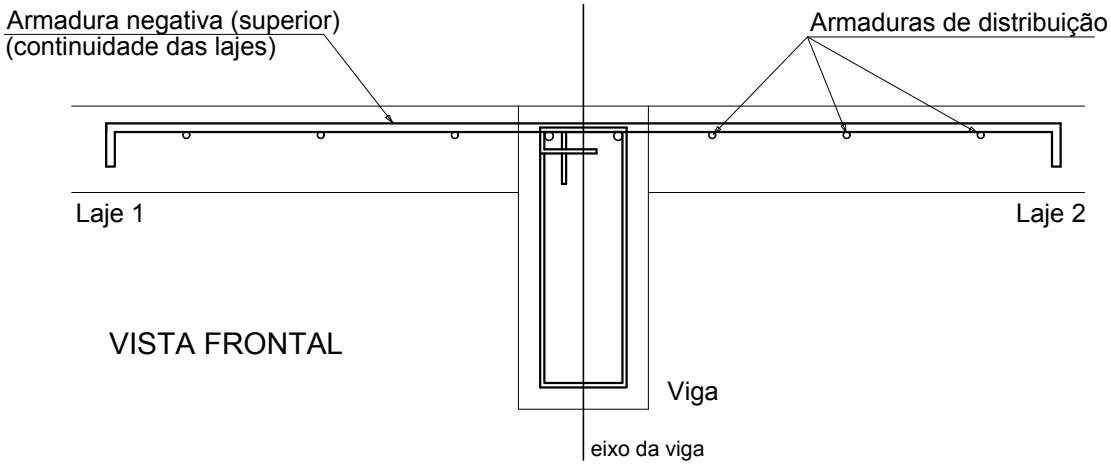

VISTA FRONTAL

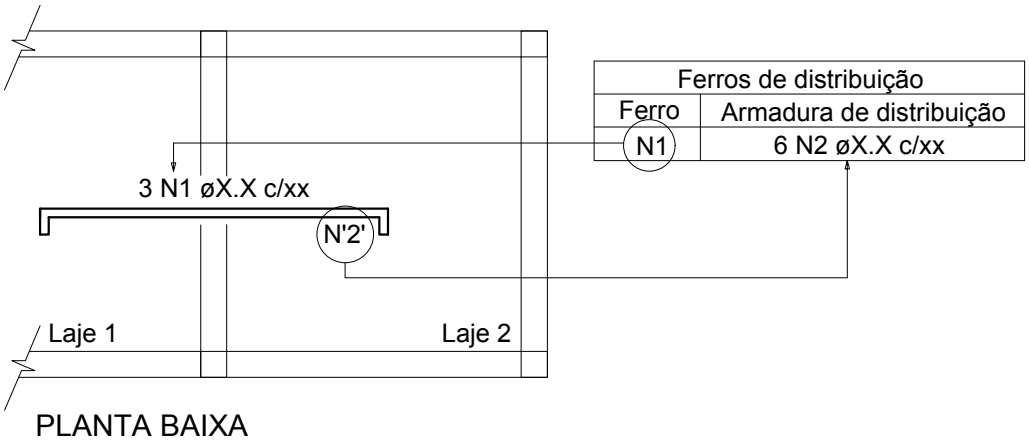

Ferros de distribuição	
Ferro	Armadura de distribuição
N1	6 N2 øX.X c/xx

PLANTA BAIXA